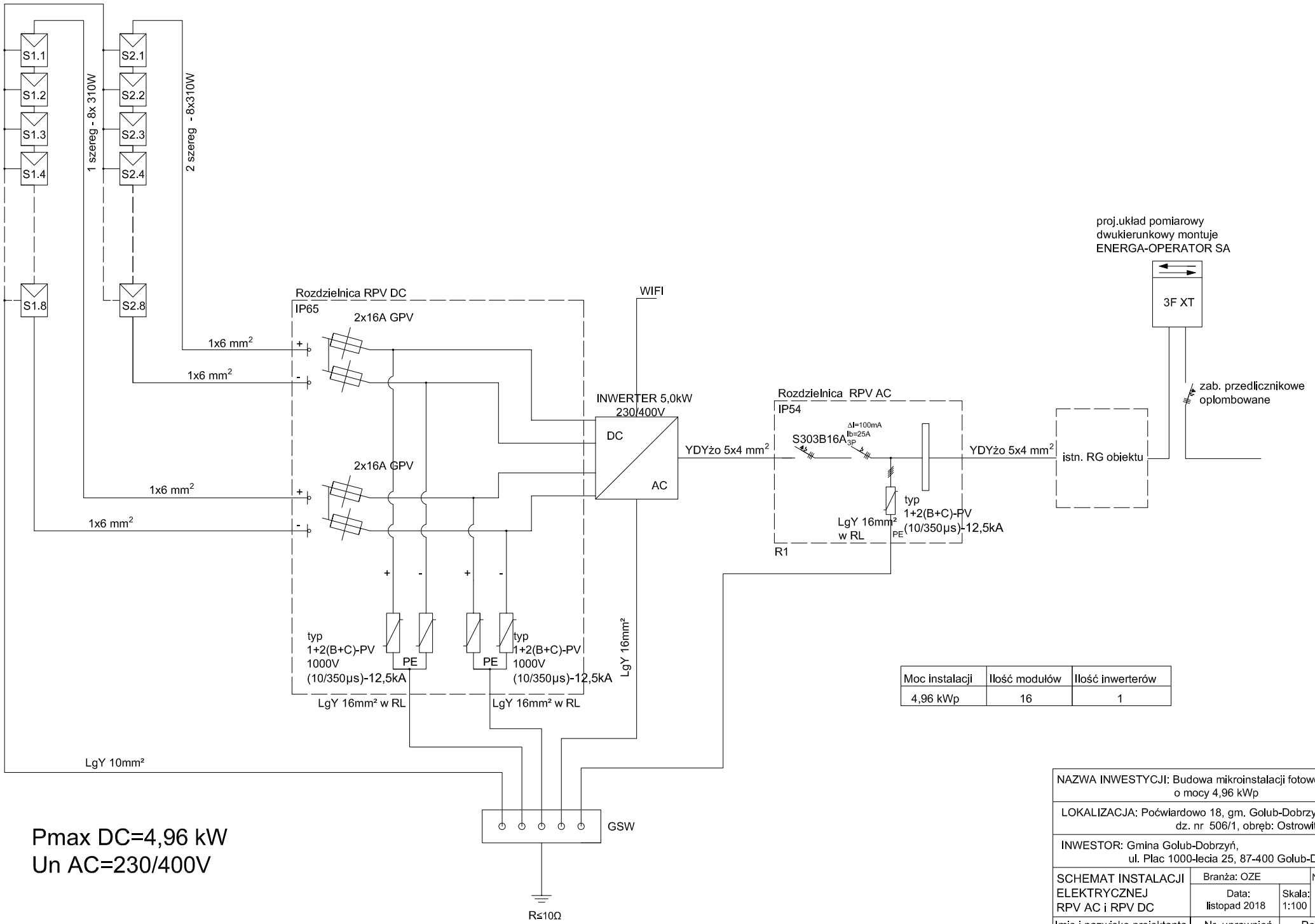

Moc instalacji	Ilość modułów	Ilość inwerterów
4,96 kWp	16	1

NAZWA INWESTYCJI: Budowa mikroinstalacji fotowoltaicznej o mocy 4,96 kWp			
LOKALIZACJA: Poćwiardowo 18, gm. Golub-Dobrzyń, dz. nr 506/1, obręb: Ostrowite			
INWESTOR: Gmina Golub-Dobrzyń, ul. Plac 1000-lecia 25, 87-400 Golub-Dobrzyń			
SCHEMAT INSTALACJI ELEKTRYCZNEJ RPV AC i RPV DC	Branża: OZE		Nr. rysunku
	Data: listopad 2018	Skala: 1:100	3
Imię i nazwisko projektanta	Nr. uprawnień	Podpis	
EMIL CWALINA	OZE-E/13/000024/15		