RZUT Z GÓRY

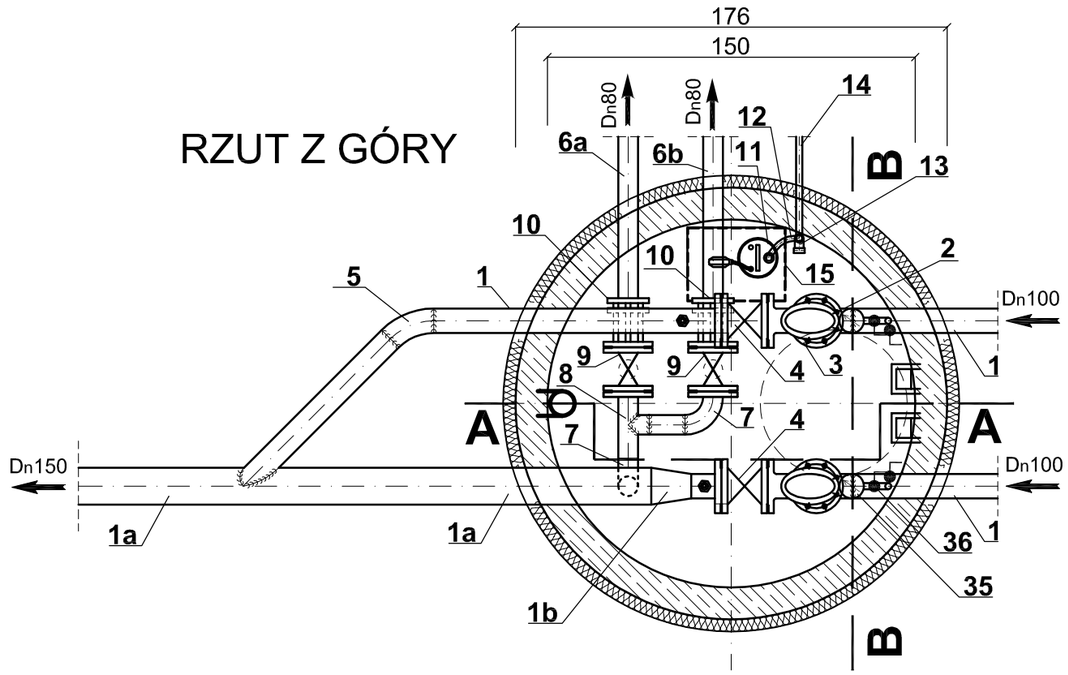

PRZEKRÓJ POPRZECZNY A - A

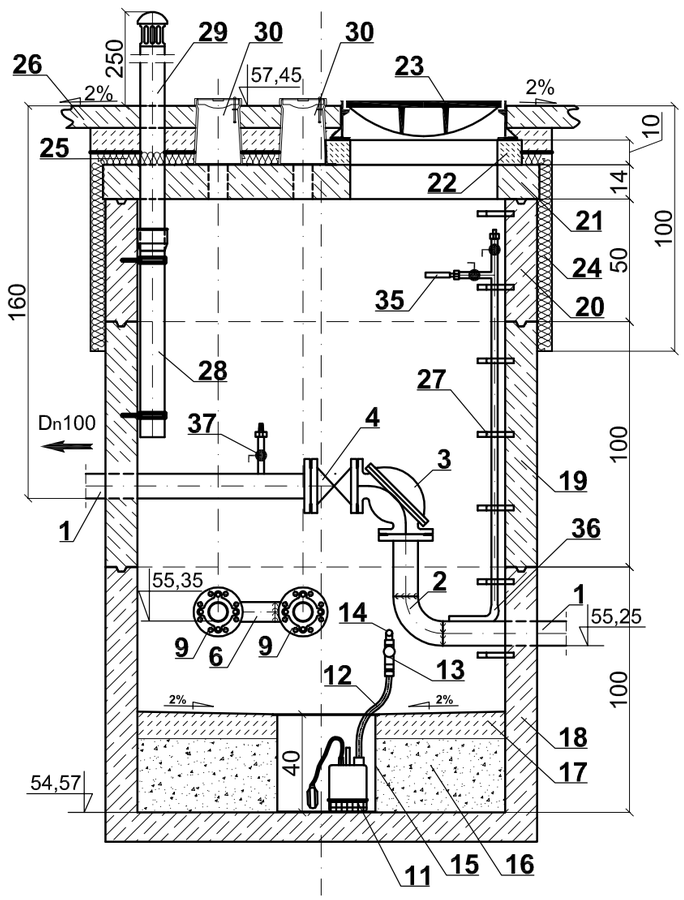

PRZEKRÓJ POPRZECZNY B - B

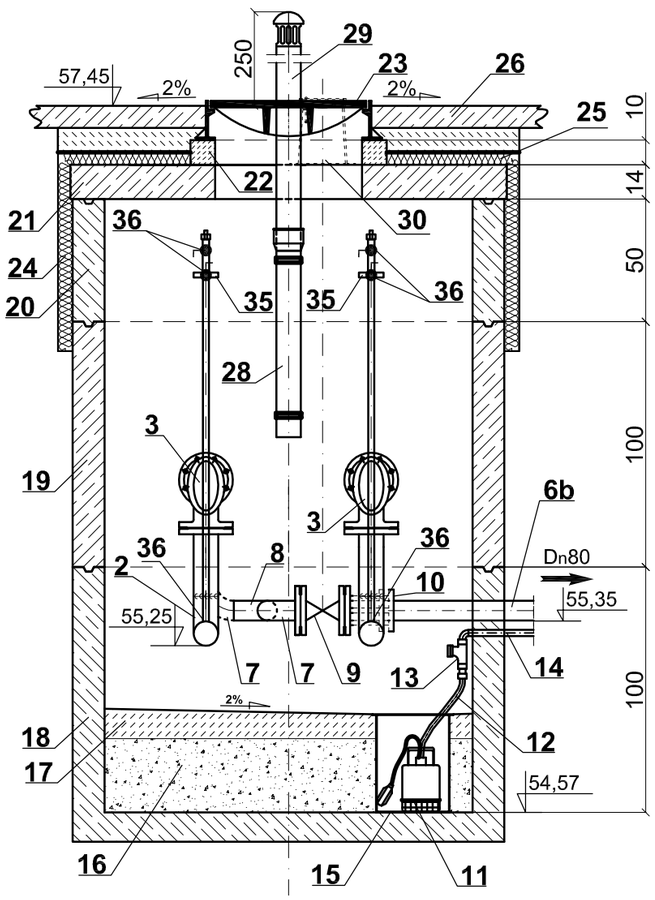

LEGENDA:

1. Rura stalowa kwasoodporna Ø114,3 ×3,0;
1a. Rura stalowa kwasoodporna Ø168,3 ×3,0;
1b. Zwężka stalowa kwasoodporna Ø168,3/ Ø114,3;
2. Kolano 90° stalowe kwasoodporne Ø114,3×3,0;
3. Zawór zwrotny Dn100 PN10 kulowy kolanowy do ścieków;
4. Zasuwa Dn100 PN10 kołnierzowa z miękkim uszczelnieniem do ścieków np. JAFAR typ 2111;
5. Kolano 45° stalowe kwasoodporne Ø114,3×3,0;
6. Rura stalowa kwasoodporna 88,9×3,0;
6a. Rura stalowa kwasoodporna 88,9×3,0 - do płukania piaskownika
6b. Rura stalowa kwasoodporna 88,9×3,0 - do płukania przepompowni
7. Kolano 90° stalowe kwasoodporne Ø88,9×3,0;
8. Trójnik stalowy kwasoodporny 88,9×88,9×88,9×3,0;
9. Zasuwa Dn80 PN10 kołnierzowa z miękkim uszczelnieniem do ścieków np. JAFAR typ 2111; z przedłużonym trzpieniem;
10. Łącznik kołnierzowy Dn80 PN10 np.JAFAR typ 9104;
11. Pompa zatapialna o mocy silnika 0,25 kW z wyłącznikiem pływakowym np. EBARA typ Best One;
12. Wąż elastyczny spiralnie zbrojony z polichlorku winylu (kolor oliwkowy) Øwewn 25 mm;
13. Zawór kulowy zwrotny gwintowany Ø25 mm do ścieków np. JAFAR typ 6616
14. Rura PE Ø32 z kształtką przejściową (kolanko PEØ32xGz1"),doprowadzić do przep.;
15. Studnia odwadniająca w dnie komory pomiarowej o wym. 40×30 głębokości 40 cm z blachy stalowej kwasoodpornej gr. 3 mm przykryta pokrywą z blachy j.w. z nawierconymi otworami;
16. Wypełnienie żwirem h=30 cm;
17. Wylewka betonowa na dnie komory, beton B15;
18. Podstawa studni 1500×1000 z betonu B45;
19. Krąg żelbetowy Ø1500×1000 z betonu B45;
20. Krąg żelbetowy Ø1500×500 z betonu B45;
21. Płyta pokrywowa żelbetowa 1780×600;
22. Pierścień wyrównawczy Øwewn.600; H=0,1 m ;
23. Właz żeliwny C250 Ø600 mm z zamknięciem, umożliwiający dopływ powietrza do komory;
24. Ocieplenie ścian studni styropianem grubości 5 cm z tynkiem na siatce i izolacją 2× lepikiem na zimno dopuszczonym do kontaktu ze styropianem;
25. Ocieplenie stropu studni styropianem grubości 5 cm pokrytym na powierzchni folią PE grubości 0,2 mm;
26. Projektowane utwardzenie terenu;
27. Stopnie złazowe żeliwne;
28. Rura kanaliacyjna żeliwna kielichowa Ø100;
29. Rura wywiewna żeliwna Ø100;
30. Skrzynka uliczna do zasuw h=27 cm; np. JAFAR, typ 9501W-GG;
35. Manowakuometr olejowy Ø100 o zakresie: -1,0 ÷ 5,0 bar - montaż wg rysunku szczegółowego;
36. Filtr rurowy - wg rysunku szczegółowego;
37. Zawór kulowy odcinający kwasoodporny dn 25 ze złączka do węża;

KOMORA ZASUW PRZY PRZEPOMPOWNI ŚCIEKÓW "ANTONIEWO 2"

Skala 1:25

Przedsięwzięcie:	Sieć kanalizacji sanitarnej z przyłączami dla wsi Antoniewo gm. Golub-Dobrzyń				
Obiekt:	Kanalizacja sanitarna				
Branża:	sanitarna	Lokalizacja obiektu:	Antoniewo; gm. Golub-Dobrzyń		
Inwestor:	Gmina Golub-Dobrzyń; Plac Tysiąclecia 25; 87-400 Golub-Dobrzyń				
Autorzy projektu:	Firma:	**PRZEDSIĘBIORSTWO GOSPODARKI WODNO-ŚCIEKOWEJ "BIOBOX" Wiesław Mikołajczuk, ul.Polna 101; 87-100 Toruń**			
	Funkcja	Imię i nazwisko	Nr uprawnień	Specjalność	Podpis
	Projektant:	mgr inż. Wiesław Mikołajczuk	UAN-N-V/60/TO/84	instal.- inż.	
	Sprawdzający:				
Kod rysunku:	Rodzaj projektu: PROJEKT WYKONAWCZY	Data opracowania: lipiec 2012 r.	Skala: 1:25	Nr rys.: **25**	