SEPARATOR Z OSADNIKIEM
skala 1:25

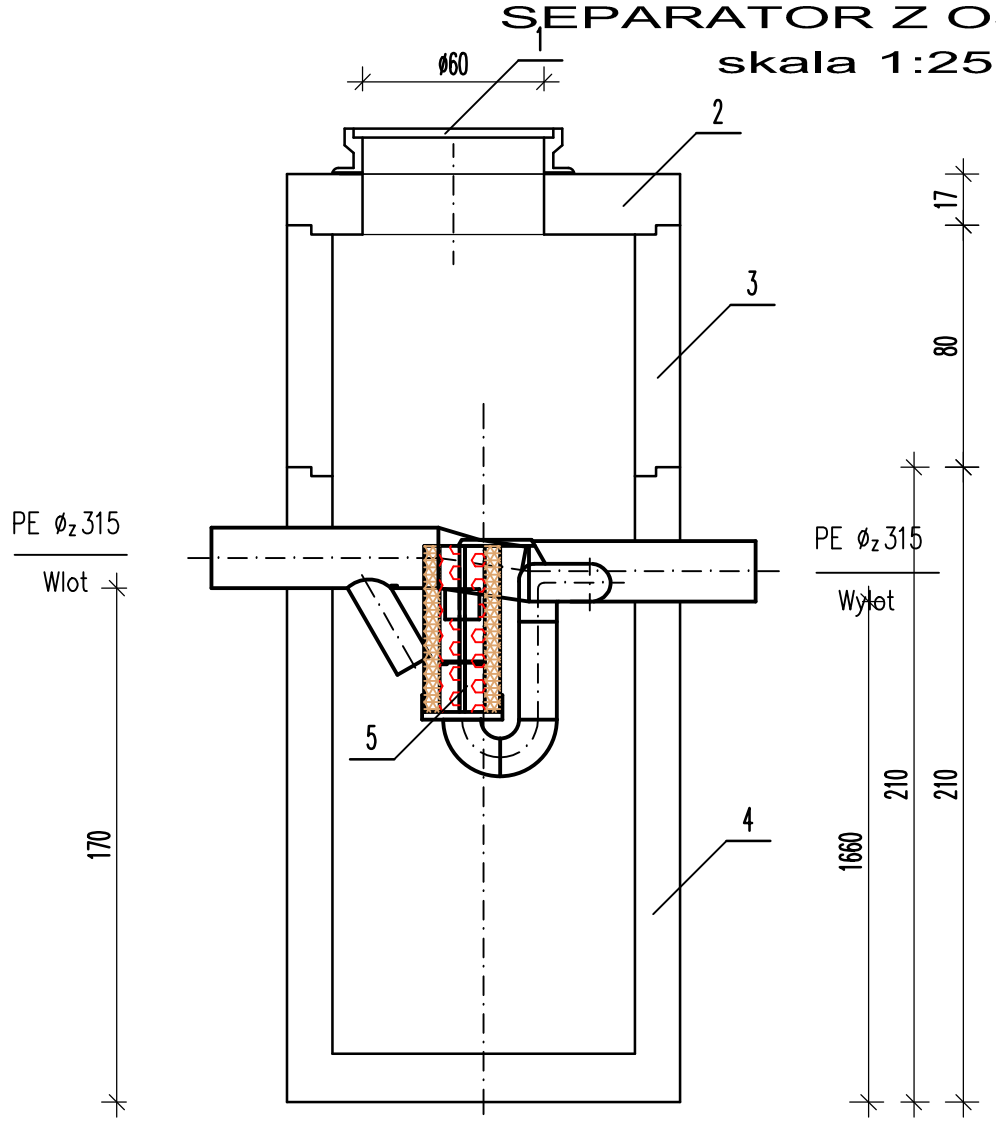

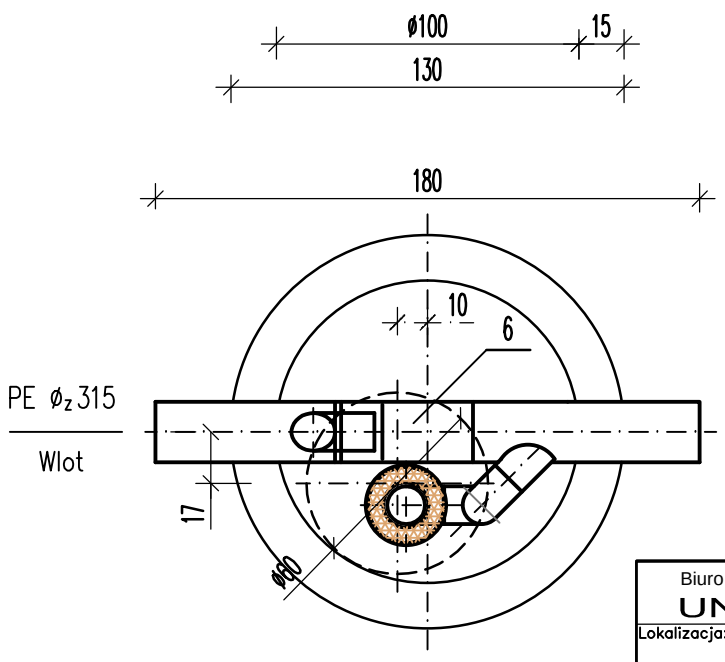

1.Właz żeliwny kołnierzowy ø600
z zamkiem zatrzaskowym typu ciężkiego.
2.Pokrywa studni z otworem 600 prefabrykowana.
3.Nadstawka wys. 80cm.
4.Komora separatora.
5.Wkład koalescencyjny.
6.By-pass.

Biuro Inwestycyjne UNIBUD.KO		ul.Sportowa 35 11-015Olsztynek NIP 956-220-65-91	
Lokalizacja: działki nr 127, 64, 46, 52/3, 52/4, 52/5, 52/6, 48, 272, 270 obr.Podzamek Golubski gm.Golub-Dobrzyń			
Nazwa obiektu: Przebudowa drogi wojewódzkiej - budowa chodnika (kanalizacja deszczowa).			
Rysunek: Separator z osadnikiem i bypassem			
Projektował:		Sprawdził:	
Data: maj 2011 aktualizacja styczeń 2014	Skala: 1:25	Rysunek nr: S-5	Stadium: P.B.